Gebruiksaanwijzing

HOME DELUXE
WIR MACHEN ZUHAUSE

LED pokertafel VOLLE HUIS

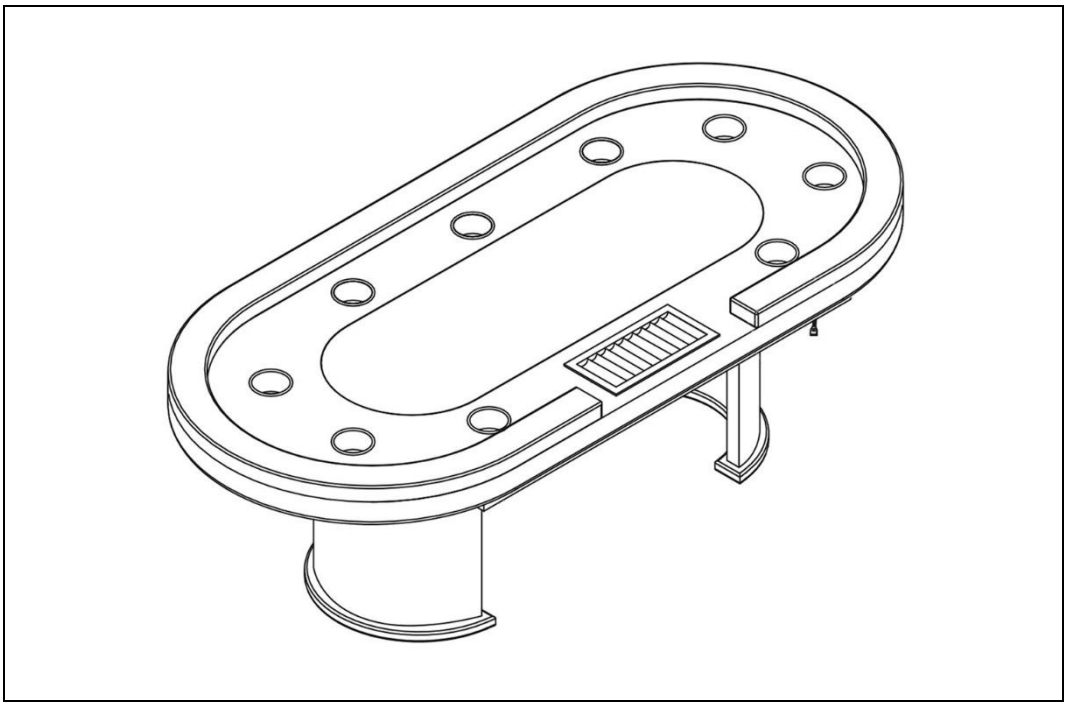

LET OP:

Lees de instructies volledig en zorgvuldig voor installatie en inbedrijfstelling. Ze bevatten belangrijke informatie over installatie en gebruik.

BELANGRIJK:
BEWAREN VOOR TOEKOMSTIG GEBRUIK.
LEES AANDACHTIG!

Inhoudsopgave

1. Algemene informatie 3
1.1. Productoverzicht 3
1.2. Algemene opmerkingen 3
1.3. Garantie 3
2. Informatie over de gebruiksaanwijzing 4
2.1. Beschikbaarheid van de gebruiksaanwijzing 4
2.2. Doelgroepen van de gebruiksaanwijzing 4
2.3. Informatie over de vertaling 4
2.4. Uitleg van symbolen 4
2.5. Algemene informatie over de gebruiksaanwijzing 5
2.6. Beoogd gebruik 5
2.7. Algemene veiligheidsinstructies 5
3. Productkenmerken 7
3.1. Technische gegevens 7
3.2. Productbeschrijving 7
4. Omvang van de levering 8
5. Montage 9
5.1. Veiligheidsinstructies 9
5.2. Structuur van het product 9
6. Toepassing 11
6.1. Veiligheidsinstructies 11
7. Toepassing 13
7.1. Veiligheidsinstructies 13
7.2. Eerste ingebruikname 13
7.3. Operatie 13
7.4. Bedieningselement 13
7.5. Opslaglocatie 14

8. Problemen oplossen 14
9. Onderhoud en verzorging 14
9.1. Veiligheidsinstructies 14
10. Ontmanteling 15
10.1. Veiligheidsinstructies 15
11. Instructies voor verwijdering 15
12. Elektrische en elektronische apparatuur - Informatie voor particuliere huishoudens 16

Geachte klant,

Bedankt voor het kiezen van een product van **Home Deluxe GmbH**. We wensen je veel plezier met je nieuwe FULL HOUSE LED pokertafel.

De gebruiksaanwijzing ondersteunt u bij de installatie, ingebruikname, bediening en het onderhoud van het product. De gebruiksaanwijzing en de veiligheidsvoorschriften moeten zorgvuldig en volledig worden gelezen. Neem deze instructies in acht om gevaren te voorkomen.

1. Algemene informatie

1.1. Productoverzicht

Model: LED pokertafel FULL HOUSE

Artikel ID: 20065 | Variant ID: 48734
Pakket 1/2 ID: 20066 | Variant ID: 48735
Pakket 2/2 ID: 20067 | Varianten ID: 48736

1.2. Algemene opmerkingen

Om onze claim waar te maken, verbeteren we voortdurend de kwaliteit, vereenvoudigen we de installatie en bediening en passen we de producten aan de eisen van de klant aan. Vanwege deze veranderingen is de huidige versie van de gebruiksaanwijzing te vinden op onze homepage.

De term "product" wordt gebruikt in de gebruiksaanwijzing voor de "LED pokertafel FULL HOUSE".

1.3. Garantie

De wettelijke aansprakelijkheid voor defecten en garantierechten gelden vanaf de aankoopdatum.
Home Deluxe GmbH aanvaardt geen aansprakelijkheid voor schade die ontstaat door het niet naleven van de gebruiksaanwijzing. Klachten die voortvloeien uit onjuiste installatie of onjuist gebruik zijn uitgesloten van de garantie. Neem in geval van defecten aan het product schriftelijk contact op met onze klantenservice via het contactformulier op onze homepage, onder vermelding van de productnaam, het serienummer en een foto van het typeplaatje:

Home Deluxe GmbH
Schanzeweg 2
32312 Lübbecke
Duitsland
Tel: +49 (0)5743 6181-0
www.home-deluxe-gmbh.de

Als je nog vragen hebt, kun je contact opnemen met onze klantenservice via het contactformulier.

2. Informatie over de gebruiksaanwijzing

2.1. Beschikbaarheid van de gebruiksaanwijzing

De gebruiksaanwijzing maakt deel uit van het product en moet volledig en in de onmiddellijke nabijheid van het product worden bewaard.

2.2. Doelgroepen van de gebruiksaanwijzing

De gebruiksaanwijzing moet worden gelezen en nageleefd door elke persoon die betrokken is bij een van de volgende activiteiten of toepassingen:

- Uitpakken
- Montage / installatie
- Inbedrijfstelling/bediening
- Onderhoud / inspectie / verzorging
- Problemen oplossen / repareren
- Afvalverwijdering

2.3. Informatie over de vertaling

De oorspronkelijke gebruiksaanwijzing is geschreven in het Duits. Elke andere beschikbare taal is een vertaling van de Duitse versie.

2.4. Uitleg van symbolen

Symbool	Uitleg van symbolen
	**WAARSCHUWING** Het symbool geeft mogelijke gevaren aan die kunnen leiden tot dodelijk of ernstig letsel. Lees de bijbehorende opmerking voordat u de betreffende installatie- of toepassingsstap uitvoert.
	**INFO** Het symbool geeft belangrijke informatie en duidt op materiële schade. Neem deze in acht voordat u de betreffende installatie- of toepassingsstap uitvoert om problemen te begrijpen en schade te voorkomen.
	**CE-etikettering** Het symbool verklaart dat het product voldoet aan de geldende eisen van de Europese Gemeenschap. De actuele conformiteitsverklaring is op aanvraag verkrijgbaar bij Home Deluxe GmbH.
	**Lees de gebruiksaanwijzing** Het symbool geeft aan dat de gebruiksaanwijzing zorgvuldig moet worden gelezen voordat het apparaat wordt gemonteerd/geïnstalleerd en/of gebruikt.
	**Alleen voor gebruik binnenshuis** Het symbool geeft aan dat het product alleen binnenshuis mag worden gebruikt.
	**Verwijdering van elektrische en elektronische apparaten** Elektrische en elektronische apparaten mogen niet met het huishoudelijk afval worden weggegooid!

Symbool	Uitleg van symbolen
	**Beschermingsklasse II** Het symbool geeft aan dat de apparatuur een versterkte of dubbele isolatie heeft tot het niveau van de nominale isolatiespanning tussen actieve en aanraakbare delen. Ze hebben meestal geen verbinding met de beschermende geleider.
	**Wisselstroom** Het symbool geeft aan dat het product wordt gebruikt met wisselstroom.
	**Gelijkstroom** Het symbool geeft aan dat het product op gelijkstroom werkt.

2.5. Algemene informatie over de gebruiksaanwijzing

De gebruiksaanwijzing heeft betrekking op de FULL HOUSE LED pokertafel. Ze bevat belangrijke informatie over montage, bediening, onderhoud en reiniging. De gebruiksaanwijzing, in het bijzonder de veiligheidsinstructies, moeten aandachtig gelezen worden alvorens het product te gebruiken; bewaar de gebruiksaanwijzing op een veilige plaats. Gebruik het product alleen zoals beschreven in deze gebruiksaanwijzing om onopzettelijk letsel of schade te voorkomen. Als u de FULL HOUSE LED pokertafel doorgeeft aan een derde partij, moet deze gebruiksaanwijzing ook worden doorgegeven.

2.6. Beoogd gebruik

Het product is van hoge kwaliteit, duurzaam en uitsluitend bedoeld of geschikt voor privégebruik in redelijke en gebruikelijke mate. Bovendien is ons product **niet** bedoeld voor commercieel gebruik. Commercieel gebruik is alleen toegestaan met schriftelijke toestemming van Home Deluxe GmbH
Het product is een meubelstuk in de vorm van een speeltafel met LED-verlichting dat alleen binnenshuis wordt gebruikt.
Gebruik het product alleen zoals beschreven in deze gebruiksaanwijzing. Elk ander gebruik wordt beschouwd als onjuist en kan leiden tot schade aan eigendommen of persoonlijk letsel. De fabrikant aanvaardt geen aansprakelijkheid voor schade veroorzaakt door onjuist of oneigenlijk gebruik.

2.7. Algemene veiligheidsinstructies

Algemene waarschuwingen



- Onvakkundig gebruik kan leiden tot aanzienlijk persoonlijk letsel en materiële schade. Daarom mogen montage-, installatie-, inbedrijfstellings-, foutopsporings-, onderhouds- en reparatiewerkzaamheden alleen worden uitgevoerd door gekwalificeerde personen.
- Het product kan worden gebruikt door kinderen vanaf 8 jaar en personen met beperkte fysieke, zintuiglijke of mentale capaciteiten of een gebrek aan ervaring en kennis, indien zij onder toezicht staan of instructie hebben gekregen over het veilige gebruik van het product en de gevaren begrijpen.
- Installeer het product **alleen** als de levering compleet en in perfecte staat is.
- Lees de volledige handleiding voor installatie en inbedrijfstelling.
- Plaats het product alleen op een vlakke en slipvrije ondergrond.
- Gebruik het product niet als klimhulpmiddel, ladderervanger, schraag, speeltoestel, enz.
- Controleer de bevestiging regelmatig. Gebruik het product niet als de bevestigingen zijn losgeraakt.
- Breng geen wijzigingen aan in het product.
- Controleer de bevestiging regelmatig.

Gevaar voor kinderen



- Houd kinderen uit de buurt van verpakkingsmateriaal. De levering bevat kleine onderdelen die kunnen worden ingeslikt of ernstig letsel kunnen veroorzaken. Er bestaat verstikkingsgevaar!
- Zorg ervoor dat kleine kinderen geen kleine onderdelen in hun mond stoppen.
- Houd kinderen uit de buurt van de installatieplaats terwijl het product wordt gemonteerd.
- **Risico op omvallen!** Het product is geen kinderspeelgoed, klimwand of sportuitrusting. De afzonderlijke elementen van het product kunnen kantelen als ze aan één kant worden belast, wat de dood tot gevolg kan hebben.
- Houd kinderen uit de buurt van het product.
- Kinderen kunnen zich verwonden wanneer ze met het product spelen of wanneer ze zich aan het product optrekken.
- Leg de kinderen uit hoe ze het product correct moeten gebruiken en laat ze nooit zonder toezicht spelen.

Risico op letsel

Verkeerd gebruik van het product kan leiden tot verwondingen



- Controleer het product voor elk gebruik op zichtbare schade.
- Breng geen wijzigingen aan in het ontwerp van het product. Alle wijzigingen moeten schriftelijk worden goedgekeurd door de fabrikant en moeten worden uitgevoerd volgens de instructies.
- Als het product beschadigd is, mag het niet meer gebruikt worden. Beschadigde onderdelen moeten worden gerepareerd of vervangen door originele reserveonderdelen.
- Om het risico op elektrische schokken te voorkomen, moeten alle installaties en bijbehorende onderhoudswerkzaamheden worden uitgevoerd door een gekwalificeerde elektricien.
- Als het netsnoer naar de voeding beschadigd is, moet u het product buiten gebruik stellen en de stekker uit het stopcontact halen.
- Controleer de kabelverbinding regelmatig.
- Controleer of de stekker correct is aangesloten.
- Gebruik het product niet als het stopcontact los zit.
- **Levensgevaar door elektrische spanning**: Er bestaat direct levensgevaar als onderdelen onder spanning worden aangeraakt. Beschadiging van de isolatie of afzonderlijke onderdelen kan levensbedreigend zijn. -> Als de isolatie beschadigd is, moet u de voeding onmiddellijk uitschakelen en zorgen voor reparatie.

Risico op schade



- Onjuiste behandeling van het product kan leiden tot schade.
- Open de verpakking niet met scherpe voorwerpen (zoals messen, scharen en dergelijke), want hierdoor kan het product beschadigd raken. Wees voorzichtig bij het openen.
- Als u de verpakking achteloos opent met een mes of andere scherpe voorwerpen, kan het product beschadigd raken. Wees zeer voorzichtig bij het openen van de verpakking.
- Monteer het voorwerp op een zacht en schoon oppervlak. Leg er indien nodig een deken of iets dergelijks onder zodat het oppervlak niet kan krassen of beschadigen.
- Klim niet op het product, want er bestaat gevaar voor vallen en omkantelen.
- Gebruik het product alleen in droge ruimtes binnenshuis.
- Gebruik het product niet in de buurt van warmtebronnen of open vuur.

Explosiegevaar



Let op: Bewaar geen licht ontvlambare, brandbare of explosieve stoffen in het product. Licht ontvlambare stoffen kunnen vlam vatten.

3. Productkenmerken

3.1. Technische gegevens

LED pokertafel VOLLE HUIS	
Afmetingen (L x B x H)	215 x 106 x 78 cm
Gewicht	57 kg
Dikte tafelblad	18 mm
Materiaal tafelblad / tafelpoten	MDF
Bekerhouder	9 stuks
Materiaal bekerhouder	Roestvrij staal
Fichebak	1 stuk
Materiaal chipsbak	ABS

LED-verlichting	
Ingangsspanning	100 - 240 V AC
Stroomverbruik	max. 1,2 A
Frequentie	50/60 Hz
Beschermingsklasse	II
Uitgangsspanning	12 V GELIJKSTROOM / 3,0 A
Lengte incl. kabel	4.2 m
Uitgangsvermogen	max. 31 W
Aantal LED's /m	60 stuks

3.2. Productbeschrijving

De "FULL HOUSE" LED pokertafel is een moderne speeltafel voor 9 spelers en één dealer. Het halfronde tafelblad is bekleed met een zwart vilten doek en een gevoerde armleuning van kunstleer aan de buitenranden. De twee halfronde tafelpoten, die aan de tafel zijn bevestigd, zorgen voor een stevige stand. Om de spelavond tot een belevenis te maken, is er LED sfeerverlichting onder het tafelblad geïnstalleerd en zijn van bovenaf 9 bekerhouders en een fichebak geïntegreerd.

4. Omvang van de levering

Controleer de verpakking bij levering op uitwendige schade. Controleer bovendien onmiddellijk na het uitpakken of de levering compleet is en of het product en alle onderdelen in perfecte staat zijn. Monteer het product alleen als de levering compleet en onbeschadigd is.

Onderdelen

Nee.	Beschrijving van de	Hoeve-elheid	Illustratie
1	Tafelblad	1	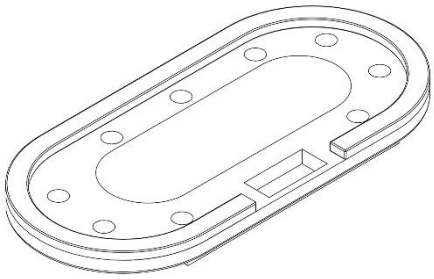
2	Tafelpoot	2	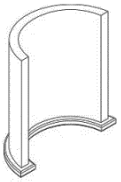
3	Bekerhouder	10	
4	Fichebak	1	
5	LED-adapter	1	
6	Aansluitkabel met schakelaar	1	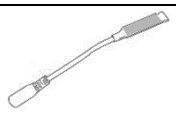
7	Voedingseenheid	1	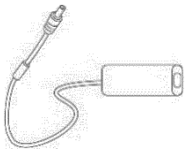
8	Netkabel	1	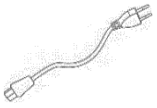

5. Montage

5.1. Veiligheidsinstructies

Alle informatie over gezondheid en veiligheid moet worden gelezen.

Risico op letsel
Onjuiste behandeling tijdens de installatie kan leiden tot letsel

- Je product wordt in twee pakketten geleverd. Zorg ervoor dat de pakketten aan de bovenkant worden geopend. Wees heel voorzichtig bij het openen van de pakketten, want er zitten breekbare onderdelen in.
- Plaats het product alleen op een vlakke en slipvrije ondergrond.
- Bedieningsfouten, montagefouten of schade veroorzaakt door montage zijn uitgesloten van de garantie.
- Er zijn minstens 2 mensen nodig om het product in elkaar te zetten.
- Draag beschermende kleding zoals veiligheidsschoenen en beschermende handschoenen tijdens de montage.

5.2. Structuur van het product

Het product wordt gedemonteerd geleverd en kan met weinig moeite worden gemonteerd. Volg de montage-instructies zorgvuldig op. Als de instructies niet worden opgevolgd, kunnen de werking en de veiligheid v oduct niet worden gegarandeerd.

- De volgende instructies moeten zorgvuldig worden gelezen.

Illustratie	Beschrijving van de
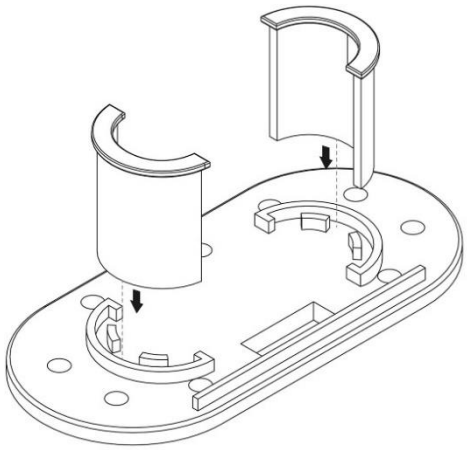	**Stap 1:** Schuif de tafelpoten helemaal naar beneden in de poothouder aan de onderkant van de tafel. (er zijn geen schroeven nodig voor de bevestiging

Illustratie	Beschrijving van de
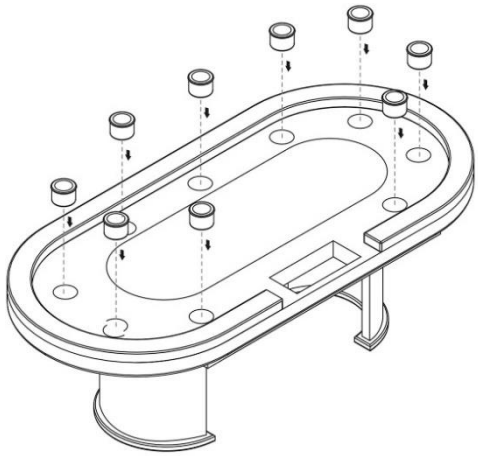	**Stap 2:** Plaats de bekerhouders in de bijbehorende uitsparingen.
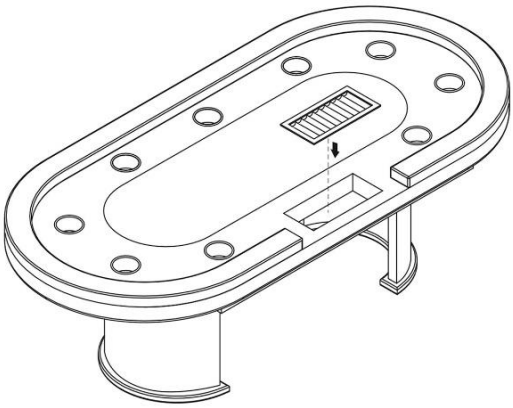	**Stap 3:** Plaats het spanenbakje in de overeenkomstige uitsparing.
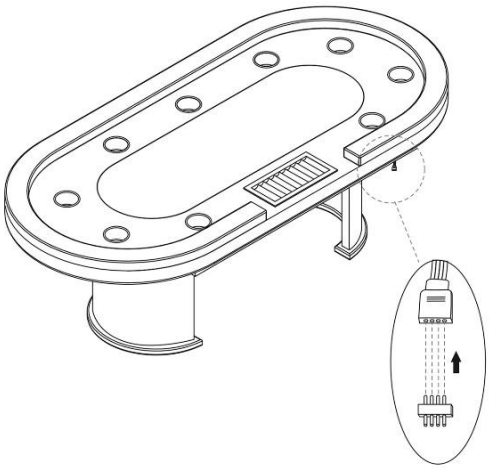	**Stap 4:** Steek de LED-adapter in de stekker van de LED-verlichting op het product.

Illustratie	Beschrijving van de
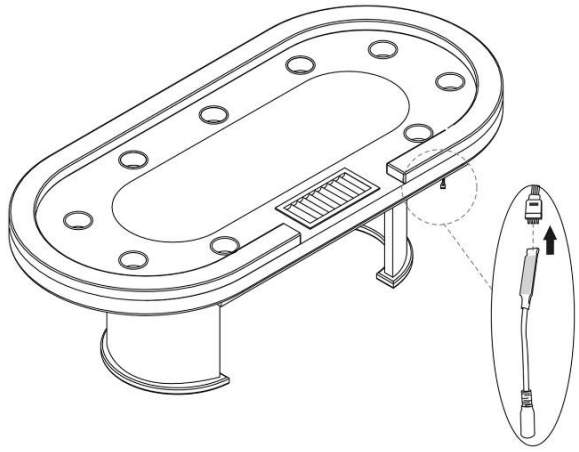	**Stap 5:** Steek de aansluitkabel met schakelaar in de LED-adapter.
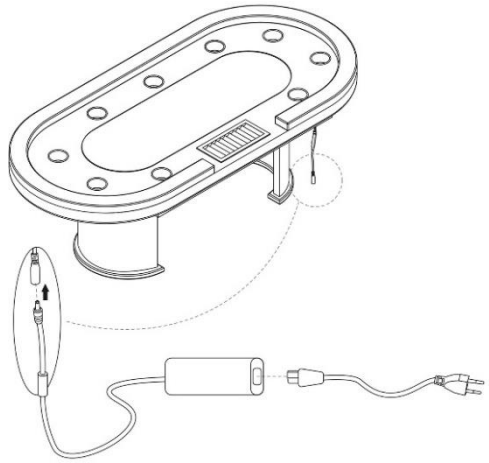	**Stap 6:** Sluit de schakelende voeding aan op de aansluitkabel.
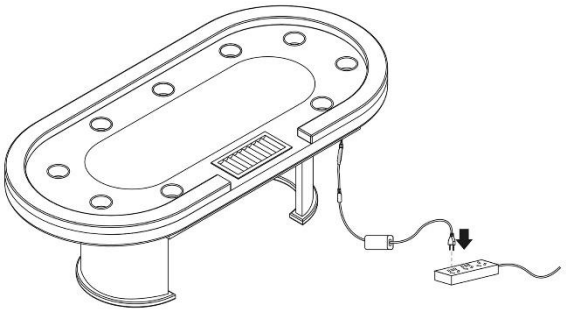	**Stap 7:** Steek het netsnoer in de schakelende voeding. Deze kan vervolgens worden aangesloten op de voeding. Het product is nu volledig in elkaar gezet en klaar om mee te spelen.

6. Toepassing

6.1. Veiligheidsinstructies

Lees de volgende informatie over gezondheid en veiligheid aandachtig door.

Risico op letsel
Onjuiste behandeling tijdens gebruik kan leiden tot letsel

- Gebruik geen beschadigd product.
- Breng geen wijzigingen aan in het product.
- Zorg ervoor dat alle onderdelen onbeschadigd zijn en correct zijn geïnstalleerd. Er bestaat een risico op letsel als ze niet correct zijn geïnstalleerd. Beschadigde onderdelen kunnen de

veiligheid en de werking beïnvloeden.

- **Risico op omkantelen!** Ga niet op het product zitten.
- Het product is geen kinderspeelgoed, klimwand of sportuitrusting. Kinderen mogen niet met het product spelen.
- Controleer de bevestiging regelmatig.

7. Toepassing

7.1. Veiligheidsinstructies

Lees de volgende informatie over gezondheid en veiligheid aandachtig door.

Risico op letsel
Onjuiste behandeling tijdens gebruik kan leiden tot letsel

- Gebruik geen beschadigd product.
- Breng geen wijzigingen aan in het product.
- Zorg ervoor dat alle onderdelen onbeschadigd zijn en correct zijn geïnstalleerd. Er bestaat een risico op letsel als ze niet correct zijn geïnstalleerd. Beschadigde onderdelen kunnen de veiligheid en de werking beïnvloeden.
- **Risico op omkantelen!** Ga niet op het product zitten.
- Het product is geen kinderspeelgoed, klimwand of sportuitrusting. Kinderen mogen niet met het product spelen.
- Controleer de bevestiging regelmatig.

7.2. Eerste ingebruikname

Controleer het product op beschadigingen voordat u het voor de eerste keer gebruikt. Het product mag alleen worden gebruikt als het onbeschadigd is.

7.3. Operatie

Controleer dit voordat je het product gebruikt,

- de juiste staat.
- de elektrische aansluiting.
- de functie van de LED-verlichting .

7.4. Bedieningselement

De LED-verlichting wordt bediend via de schakelaar op de aansluitkabel.



De knippermodus wordt aangepast met de knop "**MODE**". (19 knippermodi)

De knop "SPEED" wordt gebruikt om

- kort indrukken om de LED-verlichting in te schakelen
- Ingedrukt houden om de LED-verlichting uit te schakelen
- de helderheid aangepast
- de knippersnelheid instellen

Gebruik de knop "COLOR" om de kleur te wijzigen. (20 kleuren)

LED-verlichting vervangen

Gebruik alleen originele reserveonderdelen.

- Haal de stekker van de LED-verlichting uit het stopcontact.
- Koppel de stekker van het bedieningselement los van de LED-verlichting.
- Verwijder de LED-verlichting van het product, deze zit vastgelijmd aan het product.
- Plak de nieuwe LED-verlichting op dezelfde plaats met dubbelzijdig plakband.
- Sluit de stekkers van het bedieningselement en de LED-verlichting weer aan.
- Steek de stekker weer in het stopcontact.

7.5. Opslaglocatie

- Bewaar het product en de accessoires op een droge, goed geventileerde plaats die zoveel mogelijk beschermd is tegen weersinvloeden.

8. Problemen oplossen

Als de volgende storingen optreden tijdens het gebruik, controleer dan de volgende oorzaken aan de hand van de volgende tabel. Als de storing niet kan worden verholpen met de genoemde maatregelen, moet u het product buiten gebruik stellen.

Fout	Mogelijke oorzaak	Oplossing
Het product wiebelt of trilt	- Het product staat op oneffen oppervlakken	- Plaats het product op een vlakke ondergrond
LED gaat niet aan of uit	- Geen netspanning	- Voeding controleren - Hoofdschakelaar van de voeding is uit - Steek de stekker in het stopcontact
	- De stekker zit niet in het stopcontact	
	- De stekkerverbinding van de voedingskabel naar de LED-verlichting zit los	- Sluit de connector aan
	- Voedingseenheid defect	- Voeding vervangen
	- LED defect	- De LED-verlichting vervangen

Als er een ander probleem optreedt met het product, neem dan contact met ons op.

9. Onderhoud en verzorging

9.1. Veiligheidsinstructies

Risico op letsel
Onjuiste behandeling tijdens gebruik kan leiden tot letsel

- Schakel de stroomtoevoer naar het product uit voordat u het product reinigt/onderhoudt/verzorgt.
- Controleer de bevestiging regelmatig. Gebruik het product niet als de bevestigingen zijn losgeraakt.
- Reparatie- en onderhoudswerkzaamheden aan het elektrische systeem mogen alleen worden uitgevoerd door een gekwalificeerde elektricien.
- In principe moeten alle vuil en vloeistoffen (bijv. drank) onmiddellijk worden weggeveegd met een licht vochtige doek.
- Reiniging en onderhoud mogen niet worden uitgevoerd door kinderen.
- Reinig de oppervlakken met een vochtige doek en een mild schoonmaakmiddel. Gebruik geen agressieve schoonmaakmiddelen of hogedrukreinigers voor het reinigen. Volg ook de instructies van de fabrikant van het reinigingsmiddel.

10. Ontmanteling

10.1. Veiligheidsinstructies

Risico op letsel
Onjuiste behandeling tijdens demontage kan leiden tot letsel



- Koppel het product los van de voeding voordat u het demonteert. Contact met spanningvoerende onderdelen kan leiden tot een elektrische schok, die brandwonden of de dood kan veroorzaken.
- Het product heeft een hoog gewicht en grote afmetingen, er zijn minstens 2 personen nodig voor de demontage.
- Beveilig het product tegen vallen voordat u het demonteert.

Demonteer het product in omgekeerde volgorde van de montage. (**zie hoofdstuk Montage**)

11. Instructies voor verwijdering



- Voer het product en alle onderdelen af volgens de plaatselijke en landelijke voorschriften om schade aan het milieu te voorkomen.
- Onze verpakkingen zijn gemaakt van milieuvriendelijke materialen. Ze kunnen worden gerecycled en dienen dus als waardevolle grondstoffen. Voer het verpakkingsmateriaal (karton, vuile verpakkingen, enz.) gescheiden en vakkundig af volgens de geldende nationale voorschriften.
- Neem contact op met de fabrikant als je twijfelt over de verwijdering.
- Je kunt ook informatie over de juiste verwijdering krijgen bij de plaatselijke afvalverwerkingscentra.

12. Elektrische en elektronische apparatuur - Informatie voor particuliere huishoudens

De Wet elektrische en elektronische apparatuur (ElektroG) bevat een groot aantal eisen voor de omgang met elektrische en elektronische apparatuur. De belangrijkste worden hier samengevat.

1. Gescheiden inzameling van oude apparaten

Elektrische en elektronische apparaten die afval zijn geworden, worden oude apparaten genoemd. Eigenaren van oude apparaten moeten deze gescheiden van ongesorteerd gemeentelijk afval verwijderen. Ze moeten gebruikte batterijen en accu's die niet in het oude apparaat zitten, evenals lampen die uit het oude apparaat kunnen worden verwijderd zonder ze te vernietigen, scheiden van het oude apparaat zonder ze te vernietigen, voordat ze deze inleveren bij een inzamelpunt. Scheid oude apparaten om ze klaar te maken voor hergebruik.

2. Opties voor het inleveren van oude apparaten

Eigenaars van oude apparaten uit particuliere huishoudens kunnen deze inleveren bij de inzamelingscentra van de openbare afvalverwijderingsinstanties of bij de terugnamecentra die zijn opgezet door fabrikanten of distributeurs in overeenstemming met de ElektroG. Een online lijst van inzamel- en terugnamecentra is te vinden op de website: https://www.stiftung-ear.de of https://www.take-e-back.de.

3. Verklaring gegevensbescherming

Oude apparaten bevatten vaak gevoelige persoonlijke gegevens. Dit geldt met name voor apparaten met informatie- en telecommunicatietechnologie, zoals computers en smartphones. Houd er in uw eigen belang rekening mee dat elke eindgebruiker verantwoordelijk is voor het verwijderen van de gegevens op de oude apparaten die worden weggegooid.

4. Terugnameplicht van distributeurs

Distributeurs met een verkoopoppervlakte voor elektrische en elektronische apparatuur van ten minste 400 m^2 en distributeurs van levensmiddelen met een totale verkoopoppervlakte van ten minste 800 m^2 die elektrische en elektronische apparatuur aanbieden en meerdere keren per kalenderjaar of op permanente basis op de markt aanbieden, zijn verplicht aan deze verplichting te voldoen,

- bij levering van een nieuw elektrisch of elektronisch apparaat aan een eindgebruiker, een oud apparaat van de eindgebruiker van hetzelfde type dat in wezen dezelfde functies vervult als het nieuwe apparaat, kosteloos terug te nemen op de plaats van levering of in de onmiddellijke nabijheid daarvan, en
- op verzoek van de eindgebruiker afgedankte elektrische en elektronische apparatuur waarvan de buitenafmeting niet groter is dan 25 cm, in de detailhandelszaak of in de onmiddellijke nabijheid daarvan gratis terug te nemen; de terugname mag niet gepaard gaan met de aankoop van een elektrisch of elektronisch apparaat en is beperkt tot drie afgedankte apparaten per soort apparaat.

5. Betekenis van het "doorgestreepte vuilnisbak" symbool



Het symbool van een doorgekruiste vuilnisbak dat regelmatig op elektrische en elektronische apparaten staat, geeft aan dat het apparaat in kwestie aan het einde van zijn levensduur gescheiden van ongesorteerd huishoudelijk afval moet worden ingezameld.

- Registratienummer fabrikant
- Wij zijn als fabrikant in de zin van de ElektroG geregistreerd bij de verantwoordelijke stichting Elektro-Altgeräte Register (Nordostpark 72, 90411 Neurenberg) onder het volgende registratienummer: WEEE-Reg. nr. DE86467979

Home Deluxe GmbH
Schanzeweg 2
32312 Lübbecke
Duitsland
Tel: +49 (0)5743 6181-0
www.home-deluxe-gmbh.de

GA-006-01_VOLLEDIG HUIS
2022/09